PIANO SATINEE

Mitigeurs

Code: R499 A00

MITIGEUR PPIANO INOX

CARACTÉRISTIQUES

BEC ESCAMOTABLE	Caractéristique qui permet de prévoir l'évier devant une fenêtre, de façon à profiter de la lumière naturelle.
PLAQUE DE MARQUAGE	Tous les mitigeurs Foster sont équipés d'une plaque de renforcement qui assure une parfaite stabilité sur tout évier.
ROTATION CHEMINÉE	Tous les mitigeurs sont équipés d'un grand angle de rotation. Certains modèles permettent une rotation complète à 360°.

DÉTAILS

Type de mitigeur	Mitigeur à bec pivotant dissimulé, avec télécommande
Matériau	Laiton
Textures	Satiné
Angle de rotation	360°

Base d'appui	Ø44 mm
Cartouche	À disques céramiques
Distance trous	Voir "Dessin d'encastrement"
Double trous	Kit nécesssaire
Trou mitigeur	ø35mm
Épaisseur maximale du top	40mm

DESSINS TECHNIQUES

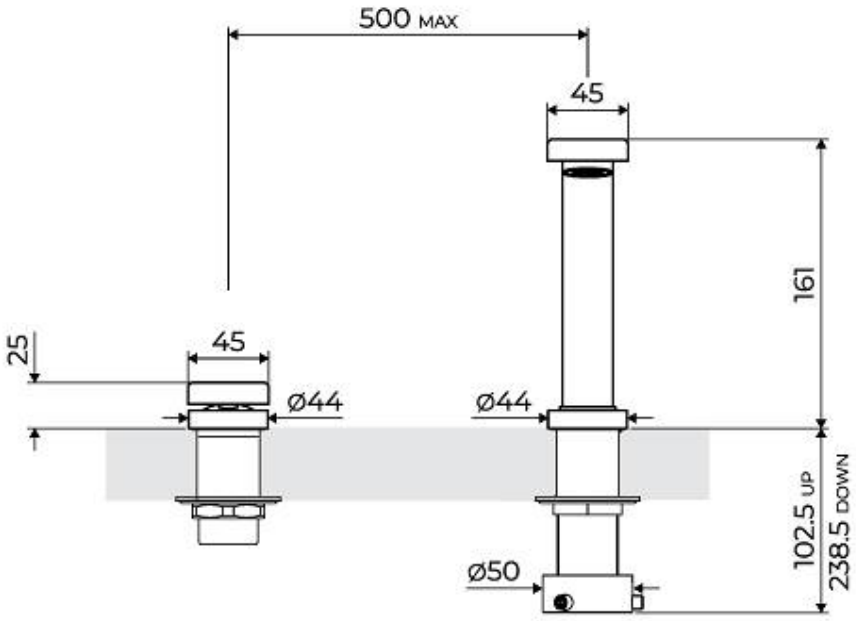
500 MAX
45
161
25
45
Ø44
Ø44
102.5 UP
238.5 DOWN
Ø50

Foster
via M.S. Ottone, n. 18/20
42041 Brescello (RE) – ITALIA
tel. +39 0522687425
www.fosterspa.com – info@fosterspa.com

Eclipse - 8499 000

Installation sheet - Foglio installazione

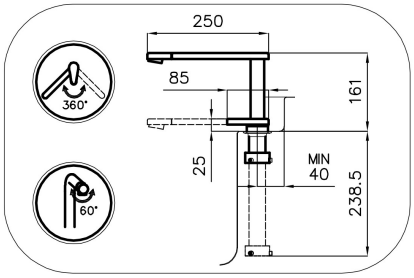

Front side–Mixer tap on the left
Lato frontale–Miscelatore a sinistra

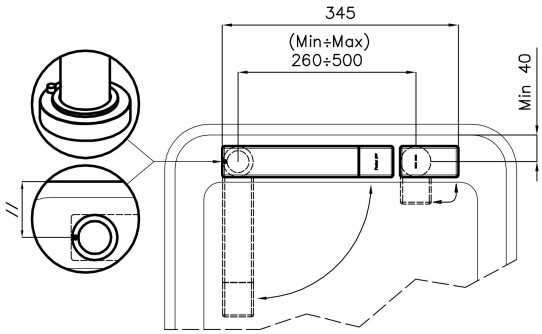

Left side
Lato sinistro

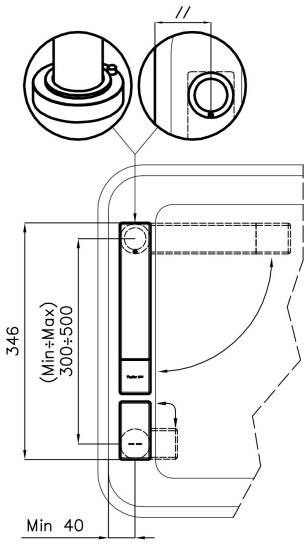

Right side
Lato destro

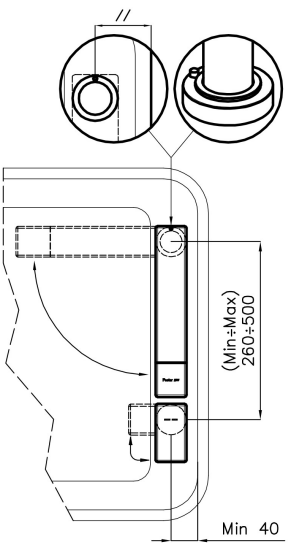

Front side–Mixer tap on the right
Lato frontale–Miscelatore a destra

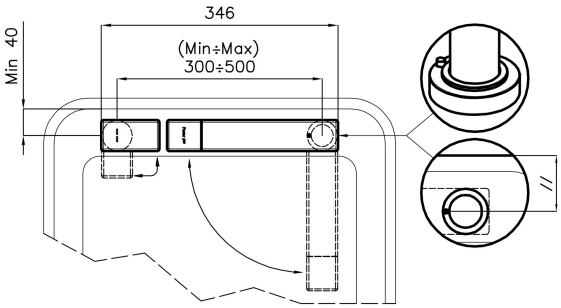
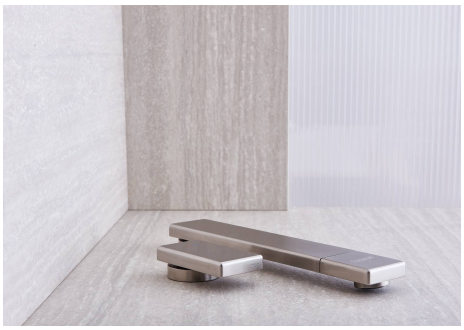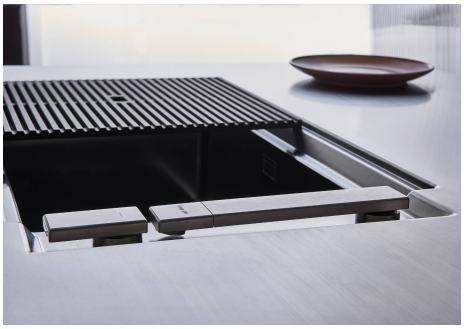
GALERIE