INTRIGO 800 GUN METAL SOUS PLAN

Eviers

Code: N458 S46

VASCA INTRIGO mm 800x400 R12 SOUSPLAN GUNMETAL

CARACTÉRISTIQUES

GUN METAL	La finition Gun Metal est obtenue en traitant l'acier par un procédé physique appelé PVD (Phisical Vacuum Deposition) qui dépose des particules de métaux nobles sur la surface. Il en résulte un effet esthétique unique et raffiné et une amélioration des propriétés mécaniques de l'acier qui est plus résistant aux chocs et aux rayures.
UNE SURFACE EN ACIER SANS SOUDURE	La bonde et le trop-plein sont moulés sur l'évier. Le produit est donc constitué d'une seule surface d'acier sans soudure, sans fente ni interstice. Un grand plus en termes d'hygiène.
CUVE À RAYON ÉTROIT	Des cuves aux formes carrées au design moderne et à la capacité accrue. Pour une esthétique minimaliste combinée à un maximum de commodité.
CUVE PROFONDE	Des cuves qui atteignent une profondeur importante, plus de 20 cm, grâce à la technologie de production avancée, qui offrent une grande capacité et une grande commodité dans toutes les opérations de lavage.
ÉVIERS PROFONDS	Acier de 1 mm d'épaisseur. Une épaisseur importante qui garantit une résistance maximale pour les éviers qui ne connaissent pas les signes du temps.
PÉRIMÈTRE TROP COMPLET	Le trop plein est un dispositif de sécurité toujours présent sur les éviers Foster qui empêche l'eau de déborder de la cuve en cas d'oubli. La solution du vidange périmétrique améliore l'esthétique grâce à sa forme carrée et essentielle.

SYSTÈME D'ÉCONOMIE D'ESPACE	La vidange et le siphon sont conçus pour laisser le plus d'espace possible dans la zone sous l'évier, ce qui est de plus en plus utile aujourd'hui avec les systèmes de collecte des déchets.
VIDANGE SPACE	Grâce à son bouchon en acier inoxydable, il donne un aspect minimal à la canalisation. Space a également une empreinte limitée et permet une utilisation optimale du compartiment sous l'évier.

DÉTAILS

Bord d'installation	Sous-plan
Coloration	Gun Metal
Finition	PVD
Matériau	Acier inoxydable AISI 304
Textures	Brossée Foster
Base	90 cm
Dimensions	840 x 440 mm
Équipement standard	Crochets de fixation, joint, vidange, trop-plein et siphon, Emballage en boîte
Trous mitigeur	Pas de trous en standard
Trou d'encastrement	Voir fiche technique (pour tous les modèles à fleur ou à fleur installés par-dessus, et sous-plan)
Égouttoir	Non

Largeur	84 cm
Mesure cuve	800 x 400 mm
Numéro cuves	1 cuve
Vidange	Vidange SPACE de 3,5
Notes:	Le produit étant constitué d'une seule surface d'acier sans soudure et sans interstices, l'utilisation d'un broyeur à déchets et d'un raccord de déchets à commande automatique n'est pas autorisée.

DESSINS TECHNIQUES

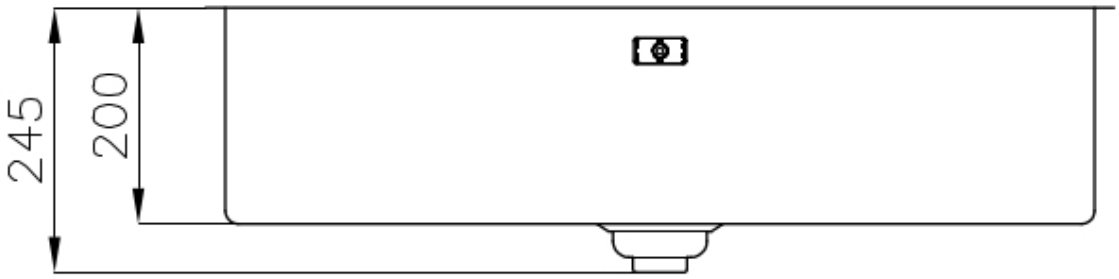

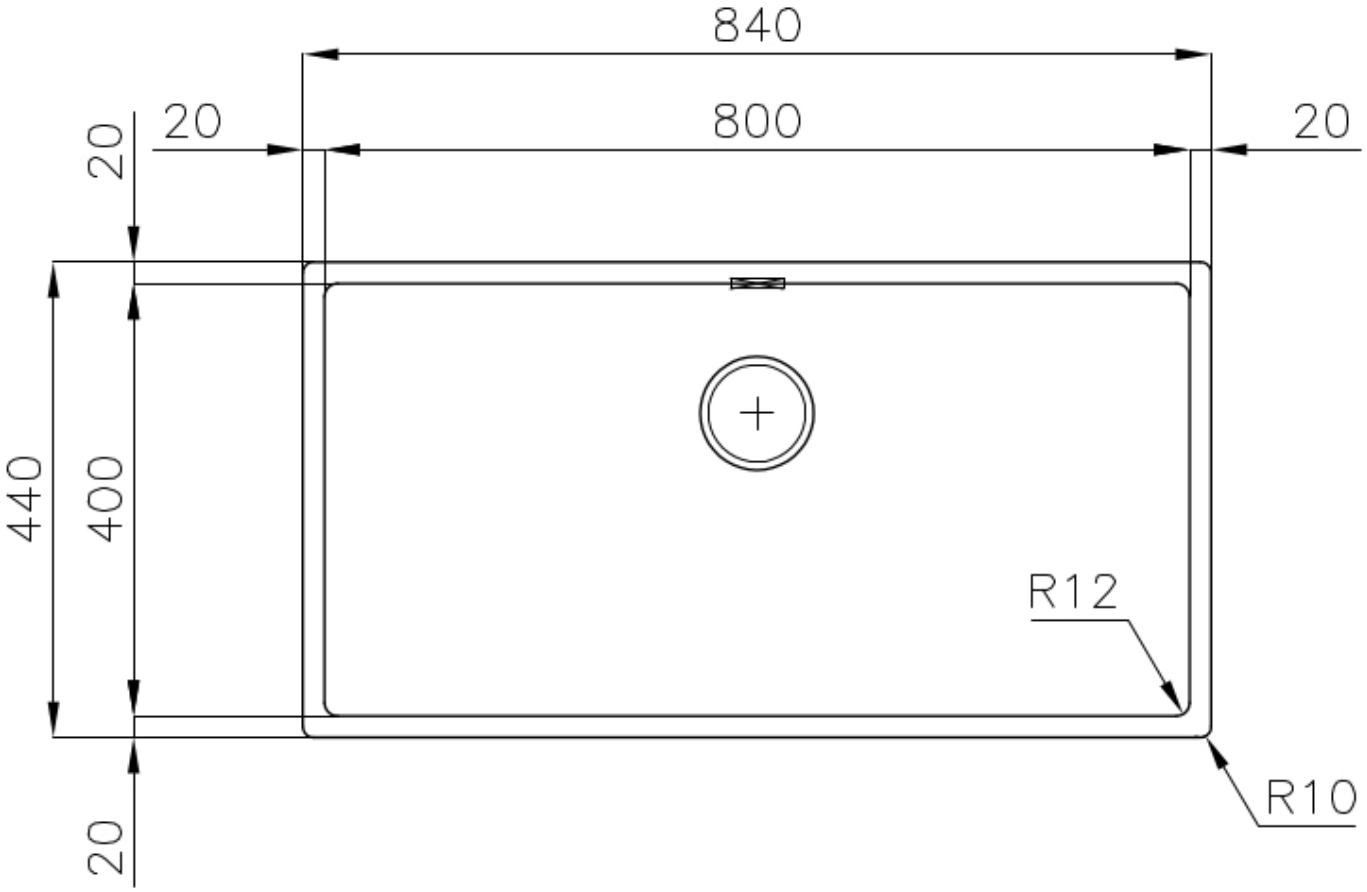

GALERIE

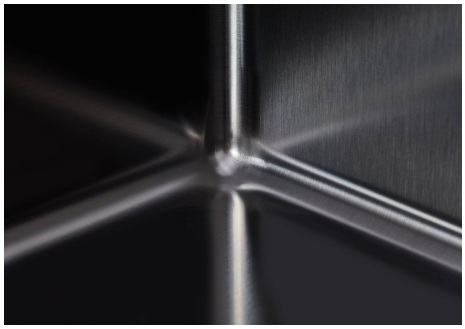

ACCESSOIRES OPTIONNELS

CUVETTE PERFOREE INOX
A154 F00
* uniquement en combinaison avec l'accessoire A644 F04

CUVETTE PLASTIQUE BLANCHE
A153 A00

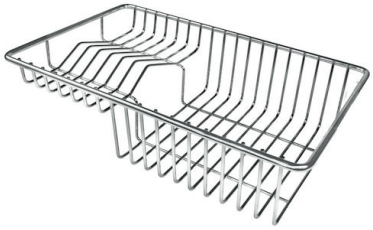

GRILLE POR.ASSIETTES INOX mm214x379
A100 C03
* uniquement en combinaison avec l'accessoire A644 A01

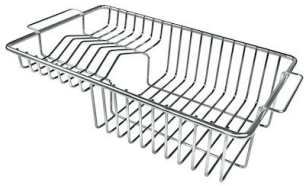

GRILLE PORTE-ASSIETTES INOX 250x425
A100 B01

GRILLE PORTE-ASSIETTES INOX 25x35
A100 A54
* uniquement en combinaison avec l'accessoire A644 F04

PLANCHE DE DECOUPE CRYSTAL 23x41 CM
A631 C00

PLANCHE DE DECOUPE DOUBLE HDPE
A644 A01

PLANCHE DE DECOUPE DOUBLE IROKO
A644 F04

CUVETTE INOX PERFOREE
A151 F00
* uniquement en combinaison avec l'accessoire A644 A01

KIT RÂPES ET PLANCHE DE DECOUPE HDPE
A159 A01
* uniquement en combinaison avec l'accessoire A644 A01

PANIER INOX POUR CUVE 34x40 CM
A611 F00

PLANCHE DE DECOUPE DOUBLE IROKO
A644 F44

LES APPARIEMENTS RECOMMANDÉS

INCISO GUN METAL
R424 S56