RIVA 750 COPPER

Eviers

Code: N034 F58

RIVA BOWL 806x520 À FLEUR COPPER

CARACTÉRISTIQUES

COPPER	La finition Copper est obtenue en traitant l'acier par un procédé physique appelé PVD (Phisical Vacuum Deposition) qui dépose des particules de métaux nobles sur la surface. Il en résulte un effet esthétique unique et raffiné et une amélioration des propriétés mécaniques de l'acier qui est plus résistant aux chocs et aux rayures.
CUVE À RAYON ÉTROIT	Des cuves aux formes carrées au design moderne et à la capacité accrue. Pour une esthétique minimaliste combinée à un maximum de commodité.
DOUBLE TROU MITIGEUR	Le grand espace robinets est déjà équipé de 2 trous de robinet en standard. Dans le deuxième trou, il est possible d'installer la télécommande de l'écoulement automatique ou, en alternative, un distributeur de savon pratique.
ÉVIERS PROFONDS	Acier de 1 mm d'épaisseur. Une épaisseur importante qui garantit une résistance maximale pour les éviers qui ne connaissent pas les signes du temps.
FOND DE DIAMANT	L'évacuation de l'eau au fond du cuve est une caractéristique importante, toujours soignée dans les solutions Foster. Dans les modèles carrés à fond plat, la vidange est garantie par l'élégant motif en losange qui facilite l'évacuation de l'eau.
PÉRIMÈTRE TROP COMPLET	Le trop plein est un dispositif de sécurité toujours présent sur les éviers Foster qui empêche l'eau de déborder de la cuve en cas d'oubli. La solution du vidange périmétrique améliore l'esthétique grâce à sa forme carrée et essentielle.

POSSIBILITÉ DE TROUS SUPPLÉMENTAIRES	L'évier peut être personnalisé avec l'exécution sur demande lors de la commande de trous supplémentaires, qui peuvent être utilisés pour les mitigeurs à double trou, pour les vidanges avec télécommande ou pour l'installation de distributeurs de savon. Les positions sont marquées sur les dessins par des trous en pointillés.
SYSTÈME D'ÉCONOMIE D'ESPACE	La vidange et le siphon sont conçus pour laisser le plus d'espace possible dans la zone sous l'évier, ce qui est de plus en plus utile aujourd'hui avec les systèmes de collecte des déchets.
TRIPLE BORD - SYSTÈME D'ACCESSOIRES	Foster Milano a une conception ingénieuse, avec un système de trois bords où les accessoires sont logés sur des niveaux séparés. Sur le premier, les grilles noires innovantes glissent, une grande surface pratique pour se rincer, s'égoutter, travailler. Le deuxième bord est conçu pour supporter et faire coulisser une combinaison complète d'accessoires qui rendent chaque opération sûre et pratique : rincer, vider, trancher, râper... toujours à l'intérieur de l'évier. Le troisième bord se trouve au fond de la cuve. C'est là que se trouvent les grilles Black, qui permettent de rincer les aliments sans entrer en contact avec la saleté, ou de placer les casseroles et les poêles sans les rayer. Les nouvelles grilles Black caractérisent fortement l'esthétique et la fonctionnalité. Hygiéniques, d'une grande légèreté, résistantes et faciles à nettoyer, elles sont aussi 100% écologiques, un choix qui respecte la nature et l'environnement qui nous entoure.
VIDANGE AVEC TÉLÉCOMMANDE	La vidange a pression avec télécommande rotative est inclus, un accessoire pratique qui évite de se mouiller les mains pour vider les cuves de l'eau.
VIDANGE SPACE	Grâce à son bouchon en acier inoxydable, il donne un aspect minimal à la canalisation. Space a également une empreinte limitée et permet une utilisation optimale du compartiment sous l'évier.

DÉTAILS

Bord d'installation	A fleur | FTS
Coloration	Copper
Finition	PVD
Matériau	Acier inoxydable AISI 304
Textures	Satiné

Base	80 cm
Dimensions	806 x 520 mm
Équipement standard	Crochets de fixation, joint, vidange, trop-plein et siphon, Emballage en boîte
Trous mitigeur	2 trous en standard - 3ème trou sur demande
Trou d'encastrement	Voir fiche technique (pour tous les modèles à fleur ou à fleur installés par-dessus, et sous-plan)
Égouttoir	Non
Largeur	81 cm
Mesure cuve	750 x 374 mm
Numéro cuves	1 cuve
Vidange	Vidange à commande automatique SPACE PUSH COPPER - PB

INCLU

2 x GRILLE NOIRE POUR EVIERS RIVA A100E02
1 x VIDAGE FADE PUSH COPPER A407A22

DESSINS TECHNIQUES

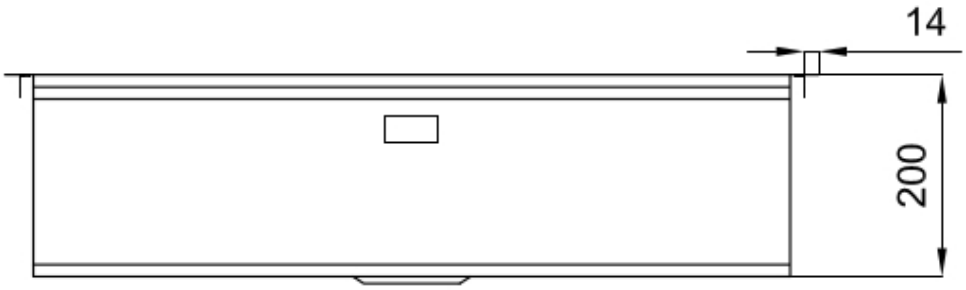

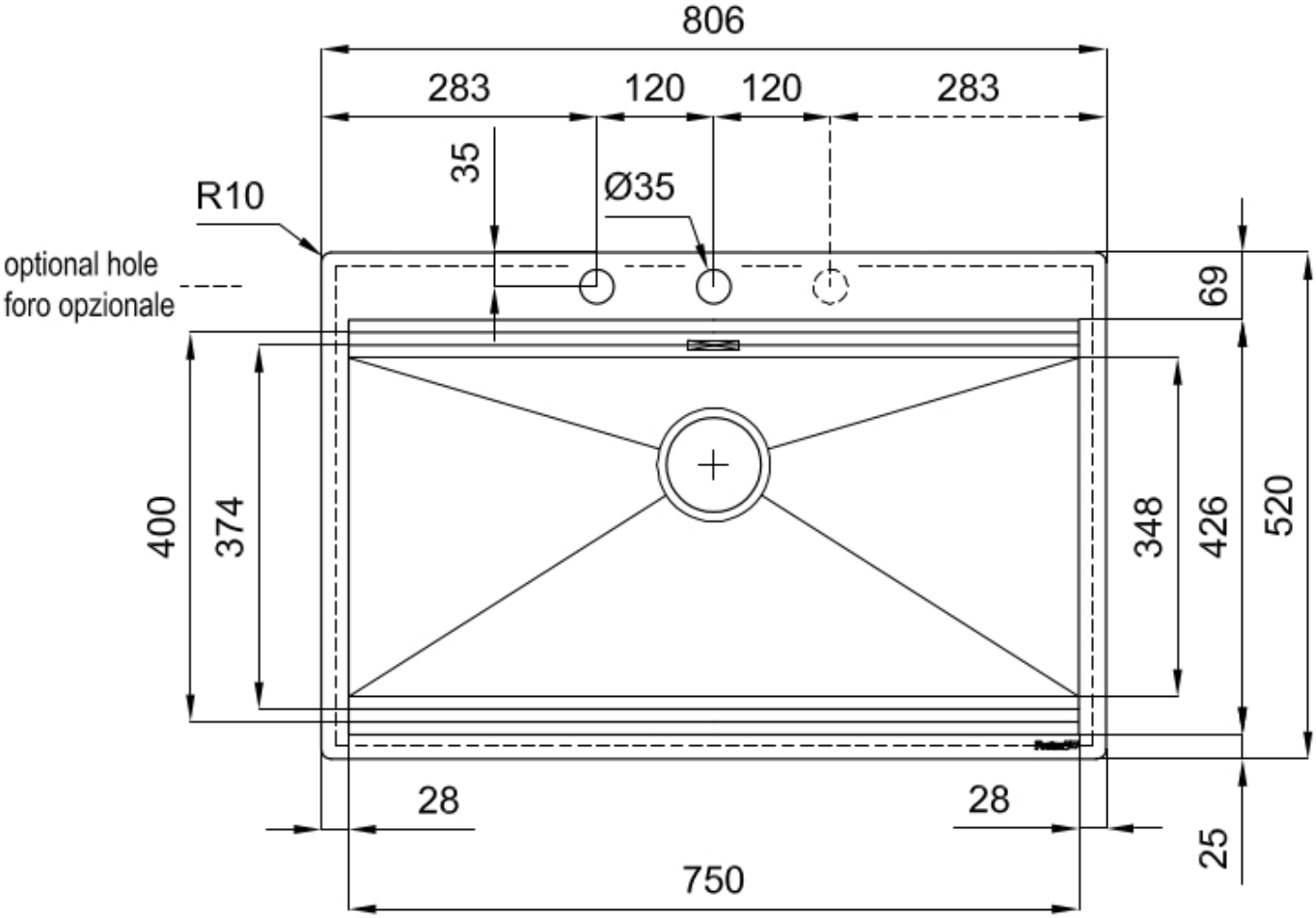

FOURNI

GRILLE NOIRE POUR EVIERS RIVA
A100 E02

VIDAGE FADE PUSH COPPER
A407 A22

ACCESSOIRES OPTIONNELS

CUVETTE PERFOREE INOX
A154 F00
* uniquement en combinaison avec l'accessoire A644 F04

CUVETTE PERFOREE POUR EVIERS RIVA
A156 F00

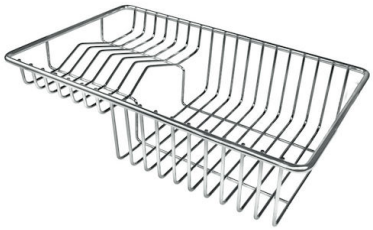

GRILLE POR.ASSIETTES INOX mm214x379
A100 C03
* uniquement en combinaison avec l'accessoire A644 A01

GRILLE PORTE-ASSIETTES INOX 25x35
A100 A54
* uniquement en combinaison avec l'accessoire A644 F04

PLANCHE DE DECOUPE DOUBLE HDPE
A644 A01

PLANCHE DE DECOUPE DOUBLE IROKO
A644 F04

PLANCHE DE DECOUPE HDPE 27x42 CM
A657 F01

CUVETTE INOX PERFOREE
A151 F00
* uniquement en combinaison avec l'accessoire A644 A01

KIT RÂPES ET PLANCHE DE DECOUPE HDPE
A159 A01
* uniquement en combinaison avec l'accessoire A644 A01

LES APPARIEMENTS RECOMMANDÉS

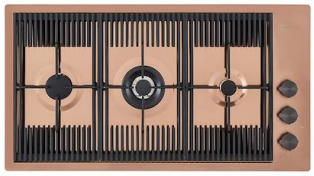

MILANO 3 BRULEURS COPPER
G680 F08

MILANO 4 BRULEURS COPPER
G681 F08

VERONA COPPER
R497 D06