SUPPORT DE PRISE VERSO GUN METAL

Support de prise pour encastrement

Code: A000 A16

SUPPORT DE PRISE VERSO GUN METAL

CARACTÉRISTIQUES

GUN METAL	La finition Gun Metal est obtenue en traitant l'acier par un procédé physique appelé PVD (Phisical Vacuum Deposition) qui dépose des particules de métaux nobles sur la surface. Il en résulte un effet esthétique unique et raffiné et une amélioration des propriétés mécaniques de l'acier qui est plus résistant aux chocs et aux rayures.

DÉTAILS

Coloration	Gun Metal
Finition	PVD
Matériau	Acier inoxydable AISI 304
Textures	Brossée Foster
Trou d'encastrement	215x88 mm
Notes:	Il est conseillé de garder une distance de 40 cm des éviers ou tables cuisson (index de protection IP20)

DESSINS TECHNIQUES

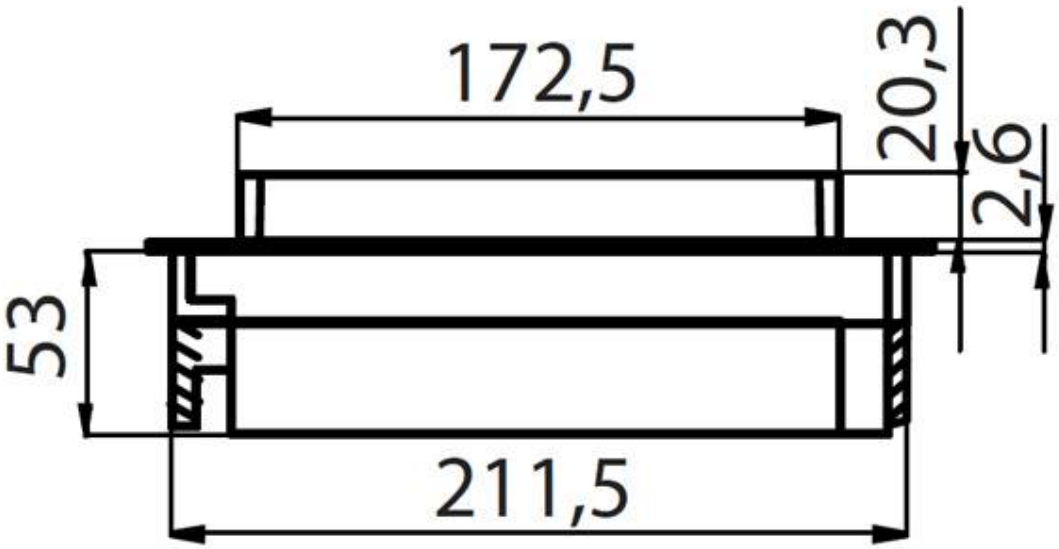

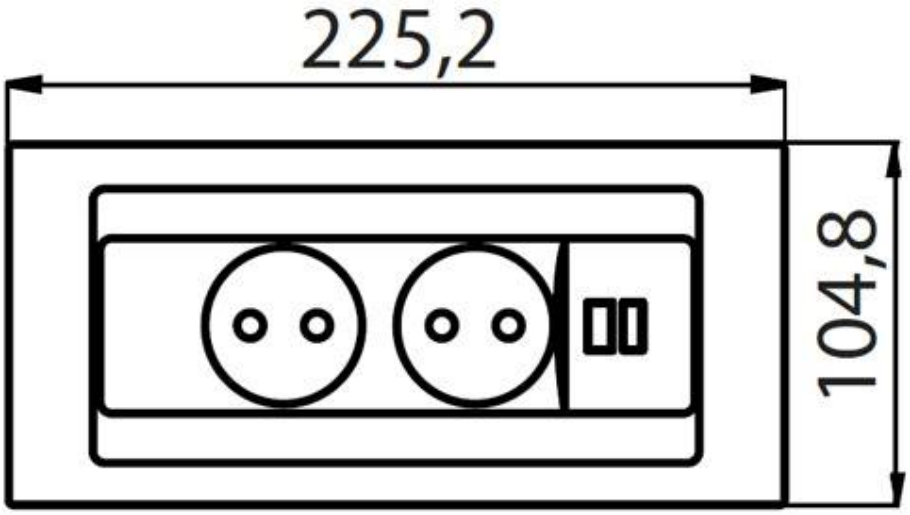

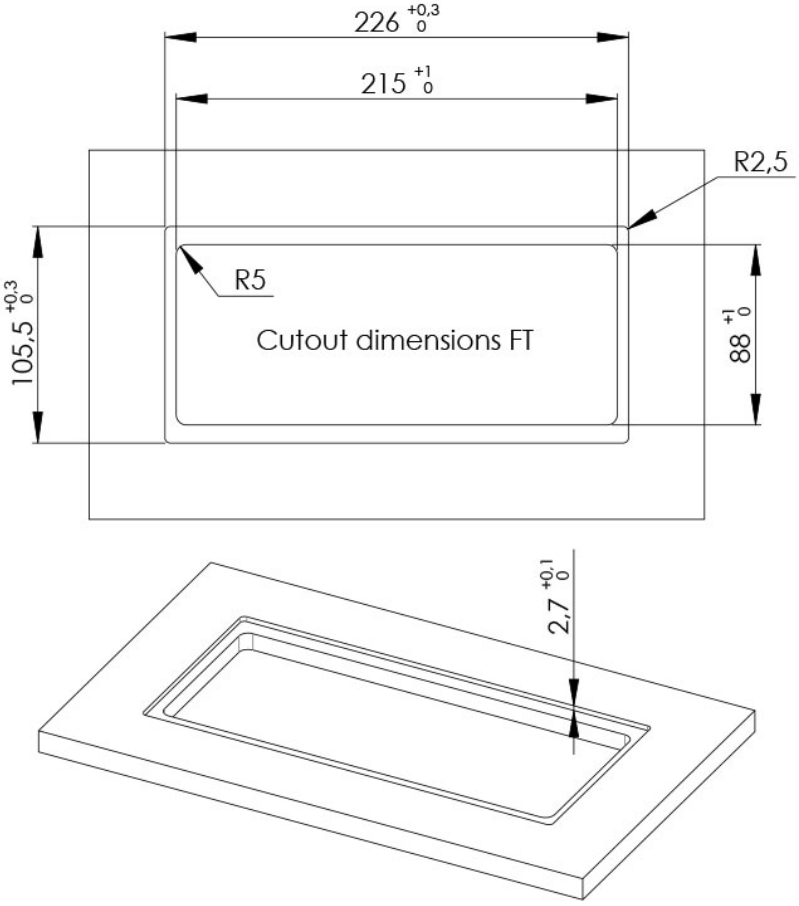
226 +0,3 0
215 +1 0
R2,5
R5
Cutout dimensions FT
105,5 +0,3 0
88 +1 0
2,7 +0,1 0

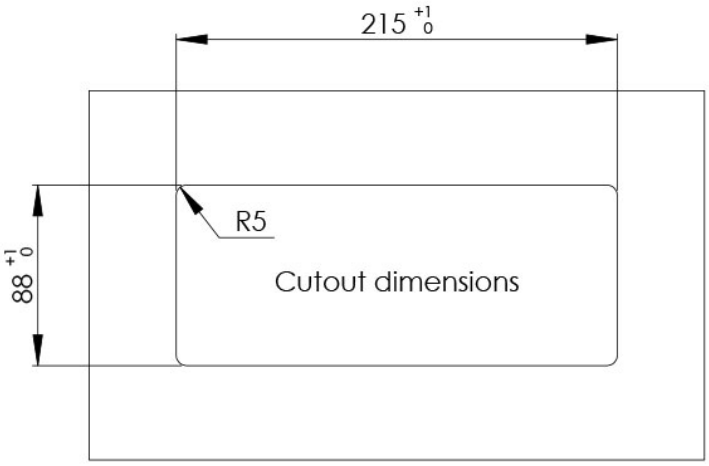
215 +1 0
R5
Cutout dimensions
88 +1 0

GALERIE